Serie A5

A5 Series

SPORTELLI E CASSETTI

Doors and drawers

RONDA

RONDA

SOMMARIO
Contents

CARATTERISTICHE
Features 5

SPORTELLI
Doors 16

CASSETTI E CASSETTIERE
Drawers and drawer-units 22

TRAMOGGE PER FONDI CAFFÈ
Hoppers for coffee-grounds 40

CONTENITORI PER VUOTI
Waste containers 42

Un lavoro di eccellenza.

A work of excellence.

1. **La Serie A5 può essere dotata di guide normali o telescopiche.**
   The A5 Series can be equipped with standard or telescopic slides.

2. **Nuovo spessore cassa**
   New box thickness

3. **Estrazione totale e passaggio utile lattine slim**
   Full-extension slides and useful height suitable for slim cans

4. **Cornici Large**
   Large frames

5. **Ambiente e imballaggi**
   Environment and packaging

Ronda azienda leader in ricerca, design e innovazione nella produzione di componenti in acciaio inox per l'arredamento di bar e strutture di ristorazione professionale.

Ronda is a leading company in research, design and innovation for the production of stainless steel units for equipping bars and professional catering facilities.

Serie A5 è il risultato del più alto livello di esperienza nel settore della refrigerazione professionale.

A5 Series is the result of the highest level of experience in the professional refrigeration.

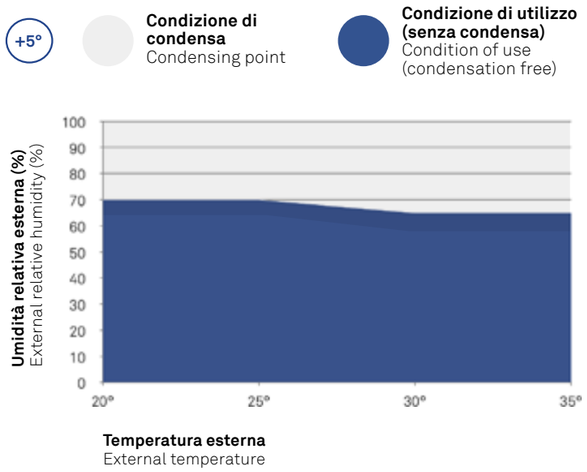

Maniglia cromata, allungata per garantire maggior ergonomicità e praticità.

Chromed handle, increased in length to be more ergonomic and practical.

Frontale piatto, dal design minimalista che si adatta alle più moderne tendenze dell'arredamento.

Flat front, minimalist in design in line with the latest trends in furnishing.

Spessore 55 mm che garantisce maggior isolamento.

Thickness 55 mm to grant a better insulation.

Le guide telescopiche consentono l'estrazione totale

Telescopic guides ensure full extraction

Sportelli utilizzabili anche alle basse temperature previa applicazione di una resistenza (fornitura e dimensionamento a carico dell'installatore).

Doors suitable for low temperatures with prior installation of a heating wire (heating wire not included, dimensioning to be performed by the installer).

Guarnizione magnetica di ricambio: disponibile su richiesta.

Magnetic gasket: spare part available on demand.

Passaggio utile più largo e barra di rinforzo sul fondo.

Larger useful width and reinforcement bar at the bottom of the frame.

1. **Logo Ronda imbutito sul fondo**
   Ronda logo impressed in the base
2. **Spessore della cassa 8/10**
   Box thickness 8/10
3. **Bordo superiore perimetrale antitaglio**
   Non-cut upper perimeter edges
4. **Fori di ventilazione per refrigerazione**
   Ventilation holes for refrigeration

Nuovo spessore cassa maggiorato in tutti i cassetti Ronda: acciaio 8/10.

New increased thickness in all Ronda drawers: 8/10 steel.

Nuovo spessore cassa 8/10
New box thickness 8/10

Profondità tot. cassettiera standard mm 537
Standard drawer: 537 mm depth

Estrazione cassetto mm 440
Standard drawer extraction: 440 mm

Nuove misure per passaggio lattine Slim fino a 145 mm.
New measures for the passage of Slim cans up to 145 mm.

Testato per 80.000 cicli di apertura a pieno carico (vedi pg. 20)
Tested for 80,000 opening and closing cycles at full load (see pg. 20)

Abbiamo eliminato anche i più piccoli ostacoli.

We have eliminated even the smallest obstacles.

Nuovo telaio cornice Large, larghezza 405 mm.
New Large frame, useful width 405 mm.

Passaggio utile teglia pizza mm 405.
Useful width for pizza trays 405 mm.

Disponibile con lama di rinforzo per fusti birra.
Available with reinforcement bar for beer kegs.

SPORTELLI / DOORS

Prestazioni termiche garantite fino a condizioni ambientali di 20°C a 70% UR (Umidità Relativa), 35°C a 65% UR purchè venga installata una resistenza.
Forza di apertura sportelli pari a 3,4 kg.
Prova di durata per 160.000 cicli con carico di 2 kg.

Thermal performance guaranteed up to environmental conditions of 20°C with 70% RH (relative humidity), and 35°C with 65% RH with prior installation of a heating wise. Door opening force of 3.4 kg. Duration test for 160.000 cycles with a 2 kg load.

CASSETTIERE / DRAWER-UNITS

Prova di durata per 80.000 cicli con carico calcolato secondo ISO 7170/2005 tab. 2 livello V in base alle dimesioni del cassetto.
Prestazioni termiche garantite fino a condizioni ambientali di 20°C a 70% UR (Umidità Relativa), 35°C a 60% UR e velocità aria di 0,8 m/s con temperatura cella frigorifera di 5°C.

Duration test for 80.000 cycles With load as per ISO 7170/2005 chart 2 level V according to the size of the drawer. Thermal performance guaranteed under environmental conditions of 20°C with 70% RH (relative humidity), and 35°C with 60% RH and an air speed of 0.8 m/s with refrigerator cell temperature at 5°C.

CONTENITORI / CONTAINERS

Prova di durata per 50.000 cicli di apertura e chiusura. I contenitori vuoti possono avere la versione ignifuga grazie all'inserimento in un involucro in acciaio.

Duration test for 50.000 opening and closing cycles. The containers can have the "fire-resistant" version thanks to the insertion in a steel casing.

CASSETTINI / SMALL DRAWERS

Prova di durata in apertura e chiusura per 40.000 cicli con carico di 11 kg.

Duration test for 40,000 opening and closing cycles with an 11 kg load.

TRAMOGGE / HOPPERS

Prova di affidabilità con simulazione di colpi su battifiltro per 1.000.000 cicli.

Reliability test with simulation of blows on the knock-out bar for 1.000.000 cycles.

La durata del tubo dipende dalla condizione d'uso.

The durability of the knock-out bar depends on the conditions of usage.

Prova di durata cassetti

Drawer durability test

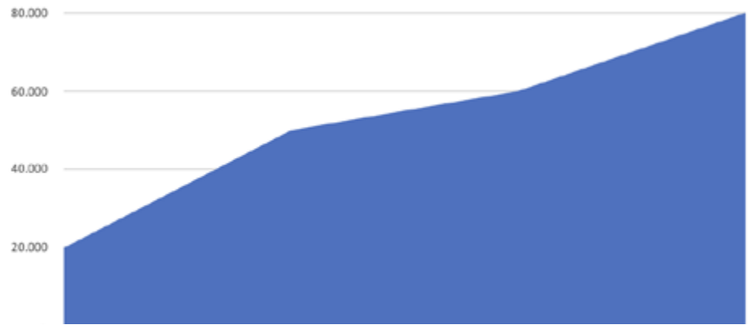

Prova secondo UNI EN 15338:2007
Test following UNI EN 15338:2007 standards

Prova secondo SPECIFICHE RONDA
The test follows RONDA specifications

Prova secondo UNI EN 15338:2007 Test following UNI EN 15338:2007 standards	**Livello 1** / Level 1	**20.000**
	Livello 2 / Level 2	**50.000**
	Livello 3 con carico > 15 kg / Level 3 with 15 kg load	**60.000**
Prova secondo SPECIFICHE RONDA The test follows RONDA specifications	**Livello 3 maggiorato con carico di 25 kg** / Level 3 with increased load to 25 kg.	**80.000**

Opzionale: installazione della serratura a chiave
On demand: key lock installation

Opzionale: installazione dello scrocco
On demand: closing latch installation

Spessore del frontale mm 55
Front thickness = mm 55
Guarnizione magnetica
Magnetic gasket

LEGENDA

Key

a(+1)
b(+1) — **(0,+1) Tolleranza consigliata per il foro banco (mm)**
(0,+1) Suggested tolerance for the counter hole (mm)

x - y — **Dimensioni esterne della cornice**
Dimensions of the front panel including the frame

e - f — **Dimensioni interne della cassa**
Internal dimensions of the container

g — **Passaggio utile con apertura 90°**
Useful passage 90°

g1 — **Passaggio utile con apertura 175°**
Useful passage 175°

h — **Altezza cassa interna**
Depth of the inner container

h1 — **Altezza cassa interna 1° cassetto**
Depth of the inner container 1st drawer

h2 — **Altezza cassa interna 2° cassetto**
Depth of the inner container 2nd drawer

h3 — **Altezza cassa interna 3° cassetto**
Depth of the inner container 3rd drawer

l — **Profondità totale dell'articolo da filo banco**
Total depth of the item from the counter front

l2 — **Spazio utile cassetto con massima apertura**
drawer useful space with maximum opening

s — **Sporgenza esterna da filo banco**
External projection from the counter front

u — **Altezza utile interna**
Useful internal depth

u1 — **Altezza utile interna del 1° cassetto**
Useful internal depth1st drawer

u2 — **Altezza utile interna del 2° cassetto**
Useful internal depth 2nd drawer

u3 — **Altezza utile interna del 3° cassetto**
Useful internal depth 3rd drawer

z — **Profondità totale della cornice da filo banco**
Total depth of the frame from the counter front

Misure espresse in mm / Measurements in mm

CERTIFICAZIONI AZIENDALI

Company Certifications

I prodotti Ronda sono sottoposti a severe prove di affidabilità affinché, oltre alla bellezza e all'ergonomia, possano assicurare la più elevata resistenza e tenuta nel tempo.
Tutte le fasi industriali dei prodotti Ronda avvengono sotto rigorosi controlli, dall'arrivo della materia prima fino all'imballaggio. Ronda opera secondo le normative e gli standard internazionali più severi.
La Certificazione di Qualità ISO 9001 ottenuta dall'azienda è una garanzia ulteriore dell'affidabilità dei suoi prodotti e delle tecnologie impiegate per costruirli. Gli articoli sono stati provati con riferimento, ove applicabile, alla norma ISO 7170 "Furniture - Storage units - Determination of strength and durability".

Ronda applica, in ottemperanza al Reg.2023/2006/CE, dei protocolli interni per garantire buone pratiche di fabbricazione dei materiali ed oggetti destinati a venire a contatto con gli alimenti.

A partire dal 2019 Ronda ha sostituito il sistema poliuretanico espanso HFC a bassa viscosità con il nuovo espandente di quarta generazione HFO Solstice® LBA a basso GWP (1).

Questo nuovo sistema è privo di CFC, HCFC e HFC ed è classificato classe F secondo la normativa Europea EN ISO 11925 e UNI EN 13501.

Test di laboratorio dimostrano che Solstice® LBA garantisce un miglioramento in termini di efficienza energetica, superiore al 3%, rispetto a sistemi HFC o a schiume a base acqua.

Imballaggi.

Ronda utilizza imballi in polistirolo riciclati al 100% forniti da aziende virtuose nel riciclo e recupero del polistirolo con processo circolare ad alta efficienza.

Ronda products are subjected to very severe testing for reliability so that in addition to looks and ergonomics they also ensure maximum resistance and durability over time. All the industrial steps for Ronda products are conducted under strict controls, all the way from arrival of raw materials to packaging. Ronda operate under the strictest regulations and international standards. The company has been awarded ISO 9001 Quality Certification, providing a further guarantee for the reliability of its products and the production technologies applied. When applicable the items are tested with reference to standard ISO 7170 "Furniture - Storage units - Determination of strength and durability".

In compliance with Reg. 2023/2006/EC, Ronda apply internal protocols that ensure good manufacturing practice for materials and items destined to come into contact with foodstuffs.

From 2019 Ronda has replaced the HFC low viscosity expanded polyurethane system with the new fourth generation expanding HFO Solstice® LBA with low GWP (1).

This new system is CFC, HCFC, and HFC free and class Funder European standard EN ISO 11925 and UNI EN 13501.

Laboratory tests have demonstrated that Solstice® LBA ensures improved energy efficiency, 3% better than HFC systems or water based foams.

Packaging.

Ronda use 100% recycled polystyrene packaging supplied by companies applying high standards for the re-use and recycling of polystyrene in a high efficiency circular process.

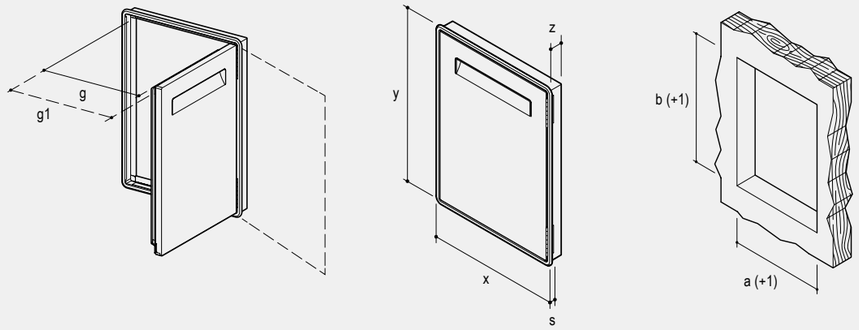

Articolo Item	**Foro banco** Counter hole		**Dimensioni esterne ed interne** External and internal size						**Box**
	a(+1)	b(+1)	x	y	z	s	g	g1	
AX51	442	305	469	332	50	5	362	398	2
AX51L	442	305	469	332	50	5	366	405	2
AX52	442	404	469	431	50	5	362	398	2
AX52L	442	404	469	431	50	5	366	405	2
AX53	442	442	469	469	50	5	362	398	2
AX55	602	442	629	469	50	5	522	558	2
AX57	442	602	469	629	50	5	362	398	2
AX57L	442	602	469	629	50	5	366	405	2
AX58	442	702	469	729	50	5	362	398	2

Apertura a destra
Right-hand opening

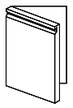

Apertura a sinistra
Left-hand opening

Adatti alle basse temperature previa applicazione di una resistenza a cura dell' installatore.
Suitable for low temperatures with prior installation of a heating wire by the installer.

AL5 | SPORTELLI DOPPI
Double Doors

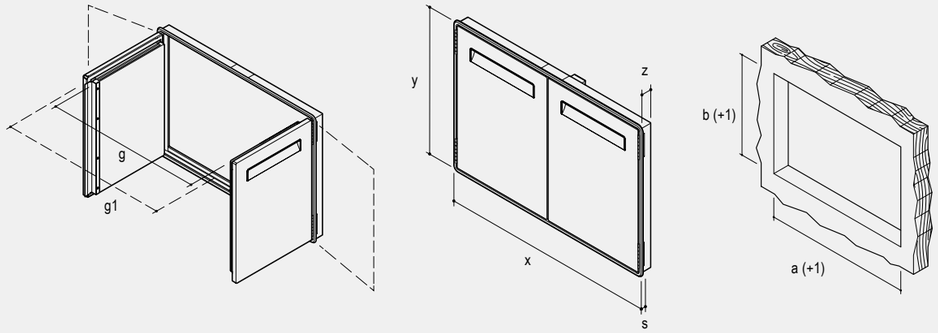

Articolo Item	Foro banco Counter hole		Dimensioni esterne ed interne External and internal size						Box
	a(+1)	b(+1)	x	y	z	s	g	g1	
AL57	878	602	905	629	50	5	762	834	1
AL58	878	702	905	729	50	5	762	834	1

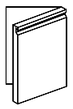

Apertura a destra
Right-hand opening

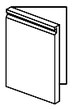

Apertura a sinistra
Left-hand opening

SPORTELLI CON VETRO

Glass Doors

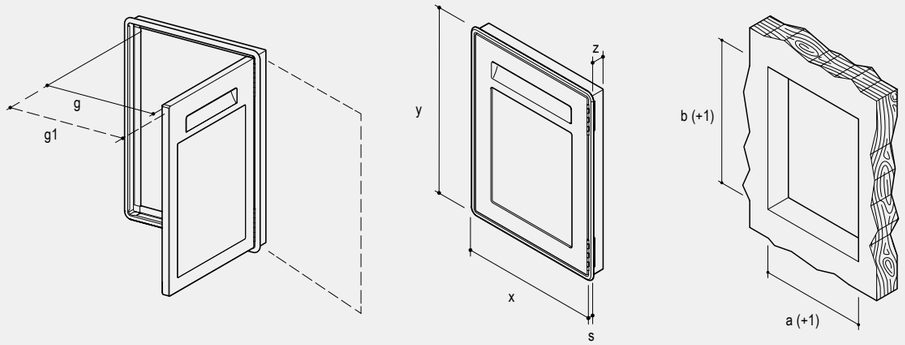

Articolo Item	Foro banco Counter hole		Dimensioni esterne ed interne External and internal size					Box
	a(+1)	b(+1)	x	y	z	g	g1	
AV57	442	602	432	592	55	362	398	2
AV58	442	702	432	692	55	362	398	2

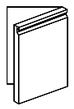

Apertura a destra
Right-hand opening

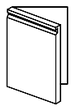

Apertura a sinistra
Left-hand opening

AK5 | CASSETTI SINGOLI CON GUIDE STANDARD

Single drawers with standard guides

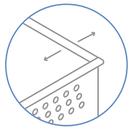

NUOVO SPESSORE CASSA 8/10

New box thickness 8/10

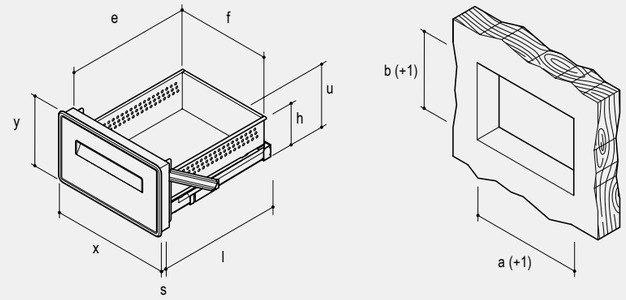

Articolo Item	Foro banco Counter hole		Dimensioni esterne ed interne External and internal size								Box
	a(+1)	b(+1)	x	y	e	f	h	l	u	s	
AK51	442	255	469	282	459	361	145	540	192	6	1
AK51C	442	255	469	282	397	361	145	478	192	6	1
AK52	442	305	469	332	459	361	145	540	242	6	1
AK53	442	404	469	431	459	361	290	540	341	6	1
AK53C	442	404	469	431	393	361	290	478	341	6	1
AK54	442	442	469	469	459	361	290	540	379	6	1
AK54C	442	442	469	469	397	361	290	478	379	6	1

AK5 | CASSETTI SINGOLI CON GUIDE TELESCOPICHE

Single drawers with telescopic guides

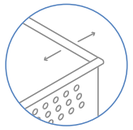

NUOVO SPESSORE CASSA 8/10

New box thickness 8/10

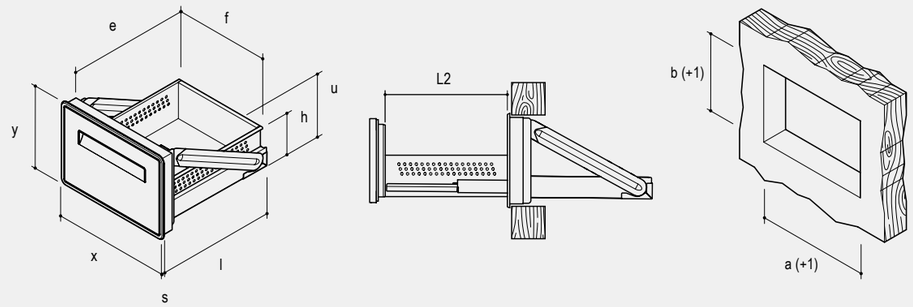

Articolo Item	Foro banco Counter hole		Dimensioni esterne ed interne External and internal size									Box
	a(+1)	b(+1)	x	y	e	f	h	l	l2	u	s	
AK51TR*	442	255	469	282	459	361	145	537	440	206	6	1

***Brevetto nuove guide telescopiche: W02021/074885**

* New telescopic guides patent: W02021/074885

AM5 | CASSETTIERE A DUE CASSETTI UGUALI CON GUIDE STANDARD

Twin-drawer units with standard guides

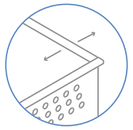

NUOVO SPESSORE CASSA 8/10

New box thickness 8/10

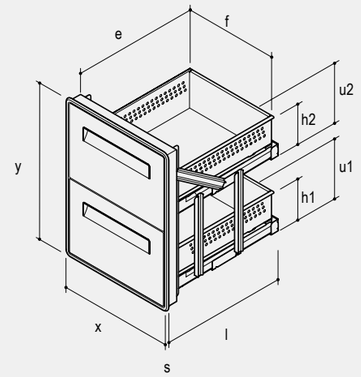

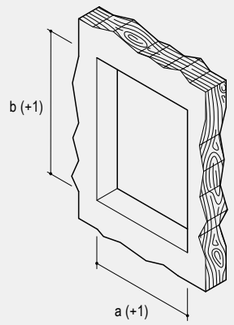

Articolo Item	Foro banco Counter hole		Dimensioni esterne ed interne External and internal size										Box
	a(+1)	b(+1)	x	y	e	f	h1	h2	l	u1	u2	s	
AM52	442	502	469	529	459	361	145	145	540	192	192	6	1
AM53	442	602	469	629	459	361	145	145	540	256	242	6	1
AM53C	442	602	469	629	397	361	145	145	478	242	242	6	1

AM5 | CASSETTIERE A DUE CASSETTI UGUALI CON GUIDE TELESCOPICHE

Twin-drawer units with telescopic guides

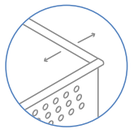

NUOVO SPESSORE CASSA 8/10

New box thickness 8/10

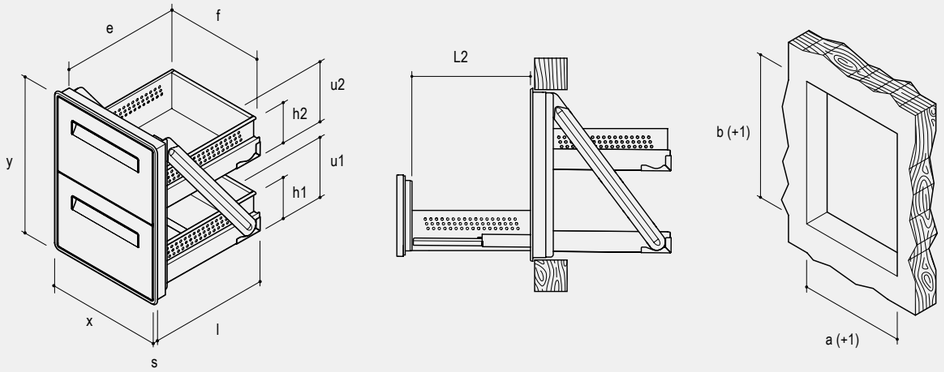

Articolo Item	Foro banco Counter hole		Dimensioni esterne ed interne External and internal size											Box
	a(+1)	b(+1)	x	y	e	f	h1	h2	l	l2	u1	u2	s	
AM52TR*	442	502	469	529	459	361	145	145	537	440	206	206	6	1
AM53TR*	442	602	469	629	459	361	145	145	537	440	256	256	6	1

***Brevetto nuove guide telescopiche: W02021/074885**

* New telescopic guides patent: W02021/074885

AZ5 | CASSETTIERE A DUE CASSETTI DIVERSI CON GUIDE STANDARD

Drawer-units with two differently sized drawers with standard guides

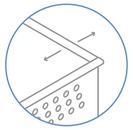

NUOVO SPESSORE CASSA 8/10

New box thickness 8/10

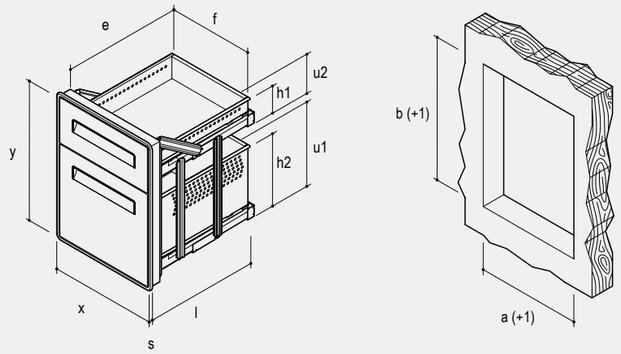

Articolo Item	Foro banco Counter hole		Dimensioni esterne ed interne External and internal size										Box
	a(+1)	b(+1)	x	y	e	f	h1	h2	l	u1	u2	s	
AZ51	442	602	469	629	459	361	290	96	540	342	143	6	1
AZ51C	442	602	469	629	397	361	290	96	478	342	143	6	1
AZ55	442	702	469	729	459	361	290	145	540	342	242	6	1
AZ55C	442	702	469	729	397	361	290	145	478	342	242	6	1

AZ5 | CASSETTIERE A DUE CASSETTI DIVERSI CON GUIDE TELESCOPICHE

Drawer-units with two differently sized drawer with telescopic guides

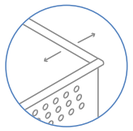

NUOVO SPESSORE CASSA 8/10

New box thickness 8/10

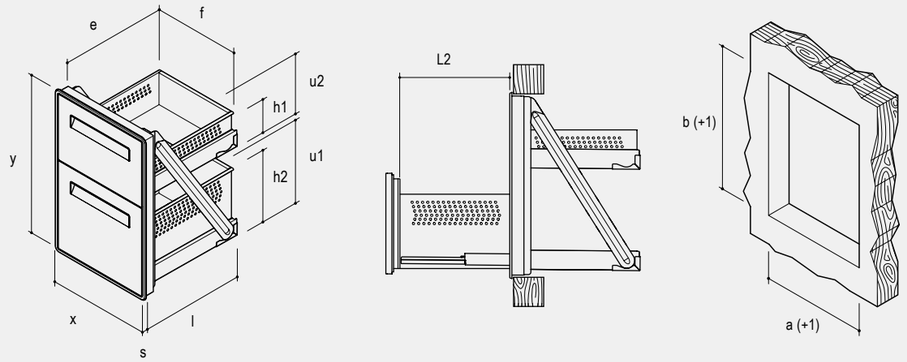

Articolo Item	Foro banco Counter hole		Dimensioni esterne ed interne External and internal size											Box
	a(+1)	b(+1)	x	y	e	f	h1	h2	l	l2	u1	u2	s	
AZ51TR*	442	602	469	629	459	361	290	145	537	440	356	157	6	1
AZ55TR*	442	702	469	729	459	361	290	145	537	440	356	256	6	1

***Brevetto nuove guide telescopiche: W02021/074885**

* New telescopic guides patent: W02021/074885

AR5 | CASSETTIERE A TRE CASSETTI CON GUIDE STANDARD

Triple drawer-units with standard guides

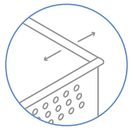

NUOVO SPESSORE CASSA 8/10

New box thickness 8/10

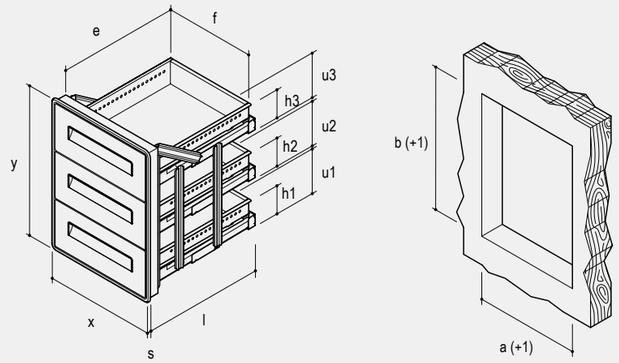

Articolo Item	Foro banco Counter hole		Dimensioni esterne ed interne External and internal size												Box
	a(+1)	b(+1)	x	y	e	f	h1	h2	h3	l	u1	u2	u3	s	
AR51	442	602	469	629	459	361	96	96	96	540	143	143	143	6	1
AR51C	442	602	469	629	397	361	96	96	96	478	143	143	143	6	1
AR52	442	702	469	792	459	361	145	96	96	540	242	143	143	6	1
AR52C	442	702	469	792	397	361	145	96	96	478	242	143	143	6	1

AR5 | CASSETTIERE A TRE CASSETTI CON GUIDE TELESCOPICHE

Triple drawer-units with telescopic guides

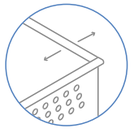

NUOVO SPESSORE CASSA 8/10

New box thickness 8/10

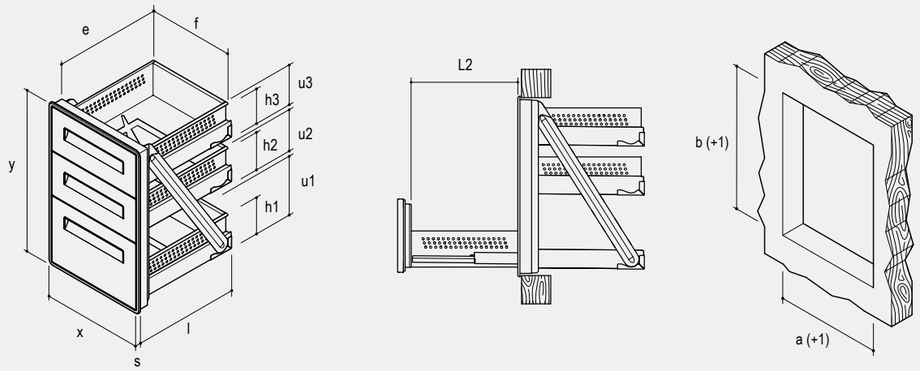

Articolo Item	Foro banco Counter hole		Dimensioni esterne ed interne External and internal size													Box
	a(+1)	b(+1)	x	y	e	f	h1	h2	h3	l	l2	u1	u2	u3	s	
AR51TR*	442	602	469	629	459	361	145	145	145	537	440	157	157	157	6	1
AR52TR*	442	702	469	729	459	361	145	145	145	537	440	256	157	157	6	1

***Brevetto nuove guide telescopiche: W02021/074885**

* New telescopic guides patent: W02021/074885

AP572

Cassettino battifiltro per fondi di caffé
Small drawer with knock-out bar
for coffee grounds

AP5812

Cassettino cassa con serratura e separatore a scomparti estraibile
Small cash drawer with lock and
removable money tray

AP582

Cassettino per documenti con serratura e chiave numerata
Small document drawer with lock and
numbered key chiave numerata

AP592

Cassettino base, multiuso
Small basic, multipurpose drawer

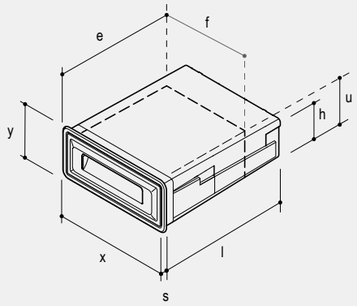

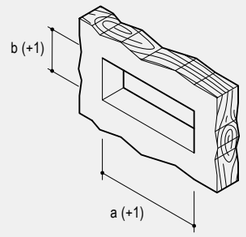

Articolo Item	Foro banco Counter hole		Dimensioni esterne ed interne External and internal size								Box
	a(+1)	b(+1)	x	y	e	f	h	l	u	s	
AP572	354	140	377	164	401	311	111	431	121	10	3
AP582	354	140	377	164	401	311	111	431	121	10	3
AP5812	354	140	377	164	401	311	111	431	121	10	3
AP592	354	140	377	164	401	311	111	431	121	10	3

Maniglia allungata ad alta ergonomia con finitura cromata lucida, progettata per garantire una presa agevole per un utilizzo frequente. Il design moderno valorizza l'estetica del prodotto, mentre la superficie cromata assicura resistenza all'usura, facilità di pulizia e lunga durata nel tempo.

Extended ergonomic handle with a polished chrome finish, designed to ensure a comfortable grip for frequent use.
Its modern design enhances the product's aesthetics, while the chrome-plated surface provides wear resistance, easy cleaning, and long-lasting durability over time.

AG52 | TRAMOGGIA SINGOLA PER FONDI CAFFÈ
Single hopper for coffee-grounds

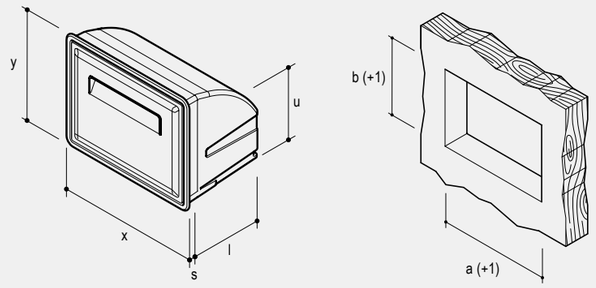

Articolo Item	Foro banco Counter hole		Dimensioni esterne ed interne External and internal size					Box
	a(+1)	b(+1)	x	y	l	u	s	
AG52	354	276	377	299	233	252	10	1

AG54 | TRAMOGGIA DOPPIA PER FONDI CAFFÈ
Double hopper for coffee-grounds

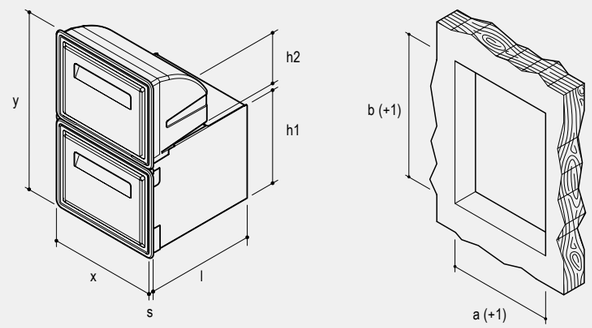

Articolo Item	Foro banco Counter hole		Dimensioni esterne ed interne External and internal size						Box
	a(+1)	b(+1)	x	y	h1	h2	l	s	
AG54	354	573	377	598	321	252	379	10	1

AU5 | CONTENITORE PER VUOTI
Waste containers

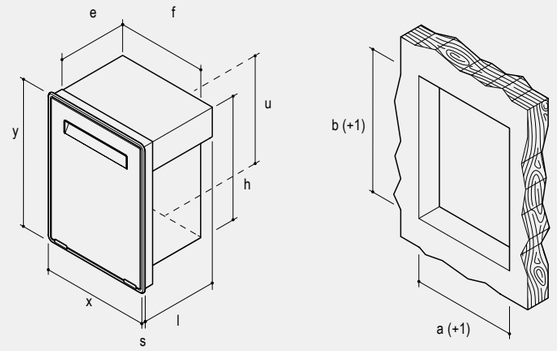

Articolo Item	Foro banco Counter hole		Dimensioni esterne ed interne External and internal size								Box
	a(+1)	b(+1)	x	y	e	f	h	l	u	s	
AU51	442	502	469	529	291	361	328	323	439	6	1
AU52	442	602	469	629	291	361	454	323	539	6	1
CON CUFFIA With steam protection											
AU53	442	502	469	529	291	361	328	343	439	6	1
AU54	442	602	469	629	291	361	454	343	539	6	1

CONTENITORI PER RACCOLTA DIFFERENZIATA
Containers for separate waste collection

Articolo Item	Foro banco Counter hole		Capacità Capacity	Dimensioni esterne ed interne External and internal size								Box
	a(+1)	b(+1)	Lt	x	y	e	f	h	l	u	s	
AU55	354	502	23	381	529	291	273	328	323	439	6	1
AU56	354	638	39,5	381	665	291	273	496	323	576	6	1

Adatti alla raccolta differenziata
Suitable for separate waste collection

AU5I | CONTENITORE PER VUOTI CON INVOLUCRO “IGNIFUGO”

Containers with fire-resistant casing

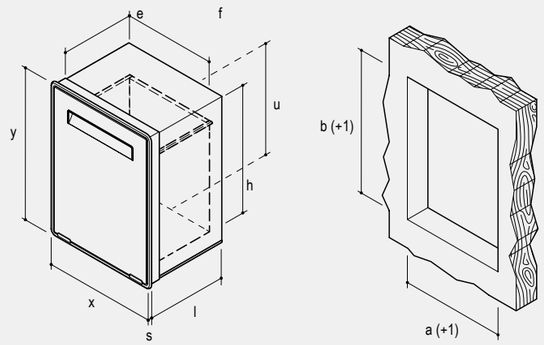

Articolo Item	**Foro banco** Counter hole		**Dimensioni esterne ed interne** External and internal size								**Box**
	a(+1)	b(+1)	x	y	e	f	h	l	u	s	
AU51IN	442	502	469	529	291	361	328	323	439	6	1
AU52IN	442	602	469	629	291	361	454	323	539	6	1

la normativa europea che si riferisce ai materiali ignifughi è la UNI EN 1350-1

the European standard that refers to fireproof materials is UNI EN 1350-1

MAESTRI DELL' ACCIAIO

Steel masters

Ronda è azienda leader in ricerca, design e innovazione nella produzione di componenti in acciaio inox per l'arredamento di bar e strutture di ristorazione professionale.

Interamente realizzati in Acciaio AISI 304, il materiale più igienico per eccellenza. Resistente alla corrosione, assenza di qualunque rivestimento protettivo. Compattezza superficiale priva di porosità. Elevata rimozione batterica nei cicli di pulitura.

Ronda is a leading company in research, design and innovation for the production of stainless steel units for equipping bars and professional catering facilities.

Completely manufactured in AISI 304 stainless steel, the most hygienic material, resistance to corrosion, no protective coating, compact surface without porosity. Elevated bacterial removal during cleaning cycles

RONDA

L'azienda si riserva il diritto di apportare modifiche e/o migliorie ai prodotti senza preavviso.
The company reserves the right to make changes and/or improvements to the products without prior notice.

A5/ed. 01/2026

Via Vegri 83 - 36010 Zanè (VI) Italy - Ph +39 0445 385600 Fax +39 0445 385700
sales@ronda.it - www.ronda.it