HRT/4-451/20 BPN

IP54

ErP 2015 OK

Características
Characteristics

Tensión *Voltage*	3 230/400V 50Hz
Tipo motor *Motor type*	4 polos *4 poles* IP54 cl.F
Potencia absorbida máxima *Maximum power absorbed*	0,43 kW
Intensidad absorbida máxima *Maximum absorbed current*	0,8 A
Condensador *Capacitor*	
Ia/In *Is/In*	3,1
Temperatura del aire *Air temperature*	-40ºC<T<+70ºC
Peso *Weight*	9,5 kg
Código ventilador *Fan code number*	**5740025100**
Código motor *Motor code number*	**0238851000**

Dimensiones y conexiones
Dimensions and wiring

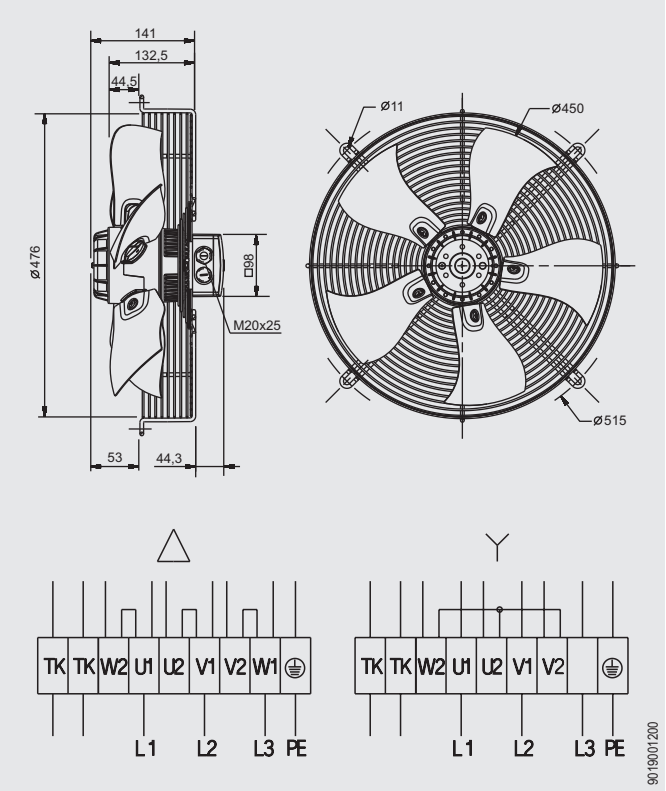

Curvas características / *Performance curves* (15/03/2012)

	Fan data	ErP 2013	ErP 2015
Installation category	A		
Efficiency category	Static		
VSD must be installed with the fan	No		
Specific ratio	1		
Overall efficiency [%]	31,9	27,3	31,3
Efficiency grade	40,6	36,0	40,0
Absorbed power [kW]	0,42		
Air volume [m ^{3}/h]	4279		
Static pressure [Pa]	113		
Speed [RPM]	1361		

* Data at optimum efficiency working point

Norma ensayo: **ISO 5801**
Ventilador probado sin reja y con embocadura

*Test standard: **ISO 5801***
Fan tested without guard and with bellmouth entry

Espectro de potencia (LwA) en dB(A) en la aspiración en punto de trabajo de presión baja (L), media (M), alta (H)

Sound power spectrum (LwA) in dB(A), at the fan inlet in low(L), medium(M) or high(H) pressure working point.

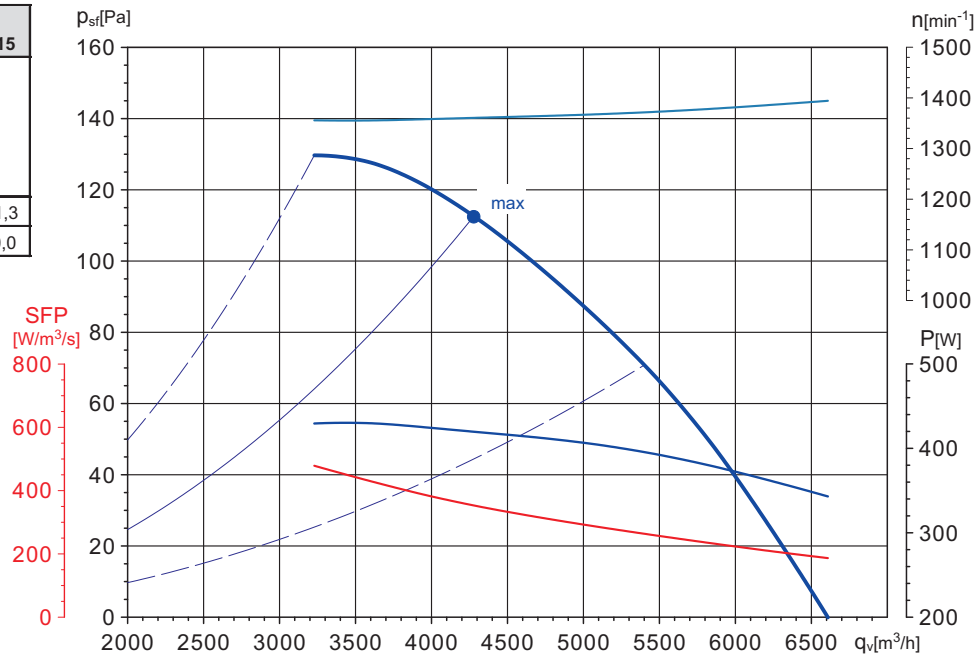

Soler&Palau Ventilation Group